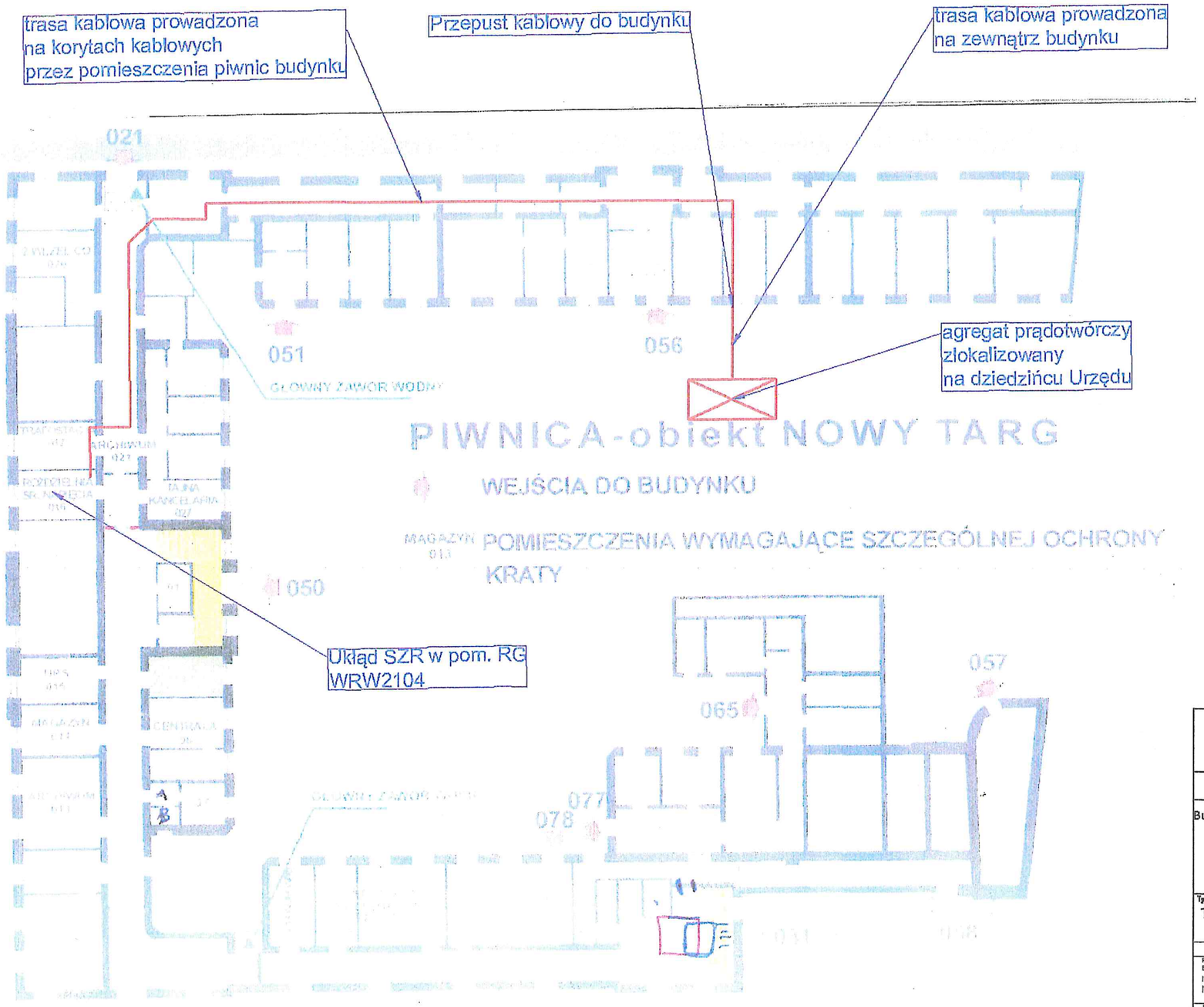


ELEKTRIS
Elektris Marek Pietrzak
Poznań
Ul. Arystofanesa 13
tel. 509 953133

Stadium dokumentacji
**PROJEKT ARCHITEKTONICZNO - BUDOWLANY**

Nazwa i adres obiektu
**Budowa fundamentów pod montaż agregatu prądotwórczego i zbiornika paliwa oraz przewodu paliwowego wraz z montażem przewodu spalinowego na elewacji budynku przy placu Nowy Targ 1-8 we Wrocławiu.**
**Wrocław Obręb 001**
**Identyfikator działki: 026401_1.0001.AR_27.27**

Tytuł rysunku
Trasa kablowa - przebieg w budynku

| Imię i nazwisko projektanta | Specjalność i numer uprawnień | Podpis |
|---|---|---|
| PROJEKTANT BRANŻY ELEKTRYCZNEJ<br>mgr inż.<br>Marek Pietrzak | Uprawnienia budowlane do projektowania bez ograniczeń w specjalności instalacyjnej w zakresie sieci, instalacji i urządzeń elektrycznych i elektroenergetycznych<br>**nr upr. WKP/0265/POOE/06** | |
| PROJEKTANT SPRAWDZAJĄCY BRANŻY ELEKTRYCZNEJ<br>mgr inż.<br>Andrzej Tomczyk | Uprawnienia budowlane do projektowania bez ograniczeń w specjalności instalacyjnej w zakresie sieci, instalacji i urządzeń elektrycznych i elektroenergetycznych<br>**nr upr. 23/P/99** | |
| PROJEKTANT BRANŻY ARCHITEKTONICZNEJ<br>mgr inż.<br>Jarosław Dzierżyński | Uprawnienia budowlane do projektowania bez ograniczeń w specjalności architektonicznej<br>**nr upr. 7131/88/P/2000** | |
| PROJEKTANT SPRAWDZAJĄCY BRANŻY ARCHITEKTONICZNEJ<br>mgr inż.<br>Krzysztof Wytyk | Uprawnienia budowlane do projektowania bez ograniczeń w specjalności architektonicznej<br>**nr upr. 48/WPOKI/2018** | |

| Branża | Data sporządzenia rysunku | Skala | Nr rysunku |
|---|---|---|---|
| INSTALACJE ELEKTRYCZNE | grudzień 2022 r. | 1:-- | **PAB-01** |

# UM Wrocławia Nowy Targ 1-8 - przebieg pionu spalinowego na elewacji

ELEKTRIS

Elektris Marek Pietrzak
Poznań
Ul. Arystofanesa 13
tel. 509 953133


Stadium dokumentacji

**PROJEKT ARCHITEKTONICZNO - BUDOWLANY**

Nazwa i adres obiektu

**Budowa fundamentów pod montaż agregatu prądotwórczego i zbiornika paliwa oraz przewodu paliwowego wraz z montażem przewodu spalinowego na elewacji budynku przy placu Nowy Targ 1-8 we Wrocławiu.**
**Wrocław Obręb 001**
**Identyfikator działki: 026401_1.0001.AR_27.27**

Tytuł rysunku

Elementy instalacji wydechu - elewacja

| Imię i nazwisko projektanta | Specjalność i numer uprawnień | Podpis |
|---|---|---|
| PROJEKTANT BRANŻY ELEKTRYCZNEJ<br>mgr inż.<br>Marek Pietrzak | Uprawnienia budowlane do projektowania bez ograniczeń w specjalności instalacyjnej w zakresie sieci, instalacji i urządzeń elektrycznych i elektroenergetycznych<br>**nr upr. WKP/0285/POOE/06** | |
| PROJEKTANT SPRAWDZAJĄCY BRANŻY ELEKTRYCZNEJ<br>mgr inż.<br>Andrzej Tomczyk | Uprawnienia budowlane do projektowania bez ograniczeń w specjalności instalacyjnej w zakresie sieci, instalacji i urządzeń elektrycznych i elektroenergetycznych<br>**nr upr. 23/P/99** | |
| PROJEKTANT BRANŻY ARCHITEKTONICZNEJ<br>mgr inż.<br>Jarosław Dzierżyński | Uprawnienia budowlane do projektowania bez ograniczeń w specjalności architektonicznej<br>**nr upr. 7131/88/P/2000** | |
| PROJEKTANT SPRAWDZAJĄCY BRANŻY ARCHITEKTONICZNEJ<br>mgr inż.<br>Krzysztof Wytyk | Uprawnienia budowlane do projektowania bez ograniczeń w specjalności architektonicznej<br>**nr upr. 46/WPOKK/2018** | |

| Branża | Data sporządzenia rysunku | Skala | Nr rysunku |
|---|---|---|---|
| INSTALACJE ELEKTRYCZNE | grudzień 2022 r. | 1:-- | PAB-02 |

8

# ZESPÓŁ WYDECHU - SCHEMAT CZĘŚCI NAZIEMNEJ, ELEWACYJNEJ - WYMIARY PODSTAWOWE, ORIENTACYJNE

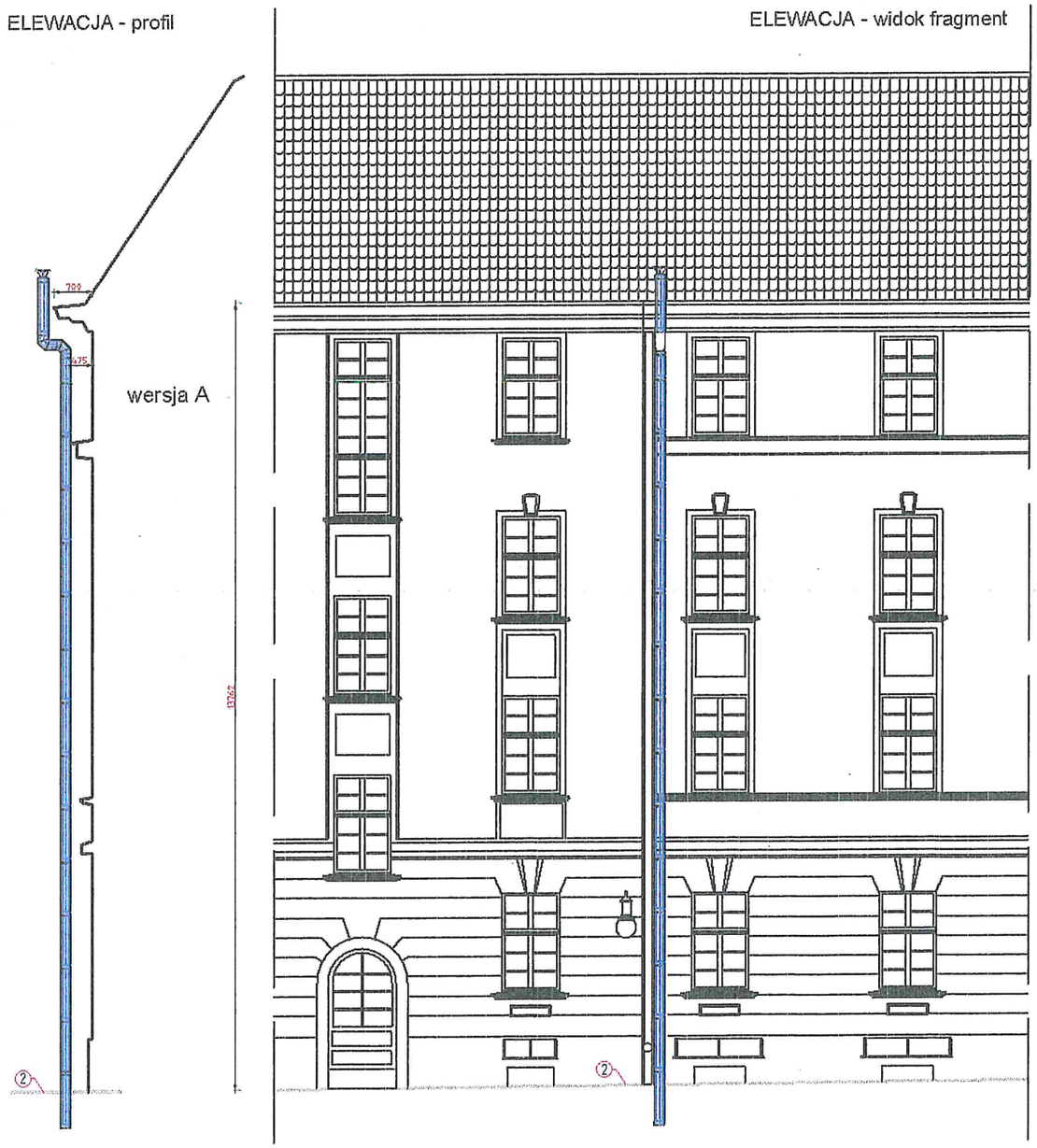



ELEKTRIS
Elektris Marek Pietrzak
Poznań
Ul. Arystofanesa 13
tel. 509 953133


Stadium dokumentacji

**PROJEKT ARCHITEKTONICZNO - BUDOWLANY**

Nazwa i adres obiektu

**Budowa fundamentów pod montaż agregatu prądotwórczego i zbiornika paliwa oraz przewodu paliwowego wraz z montażem przewodu spalinowego na elewacji budynku przy placu Nowy Targ 1-8 we Wrocławiu.**
**Wrocław Obręb 001**
**Identyfikator działki: 026401_1.0001.AR_27.27**

Tytuł rysunku

Elementy instalacji wydechu -
zespół wydechu - schemat części naziemnej i elewacyjnej

| Imię i nazwisko projektanta | Specjalność i numer uprawnień | Podpis |
|---|---|---|
| PROJEKTANT BRANŻY ELEKTRYCZNEJ<br>mgr inż.<br>Marek Pietrzak | Uprawnienia budowlane do projektowania bez ograniczeń w specjalności instalacyjnej w zakresie sieci, instalacji i urządzeń elektrycznych i elektroenergetycznych<br>**nr upr. WKP/0285/POOE/06** | |
| PROJEKTANT SPRAWDZAJĄCY BRANŻY ELEKTRYCZNEJ<br>mgr inż.<br>Andrzej Tomczyk | Uprawnienia budowlane do projektowania bez ograniczeń w specjalności instalacyjnej w zakresie sieci, instalacji i urządzeń elektrycznych i elektroenergetycznych<br>**nr upr. 23/P/99** | |
| PROJEKTANT BRANŻY ARCHITEKTONICZNEJ<br>mgr inż.<br>Jarosław Dzierżyński | Uprawnienia budowlane do projektowania bez ograniczeń w specjalności architektonicznej<br>**nr upr. 7131/88/P/2000** | |
| PROJEKTANT SPRAWDZAJĄCY BRANŻY ARCHITEKTONICZNEJ<br>mgr inż.<br>Krzysztof Wytyk | Uprawnienia budowlane do projektowania bez ograniczeń w specjalności architektonicznej<br>**nr upr. 48/WPOKI/2018** | |

| Branża | Data sporządzenia rysunku | Skala | Nr rysunku |
|---|---|---|---|
| INSTALACJE ELEKTRYCZNE | grudzień 2022 r. | 1:100 | PAB-03 |

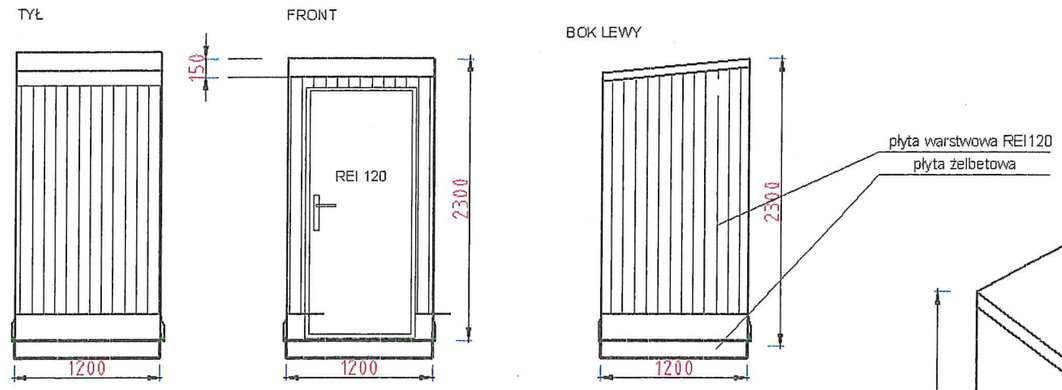


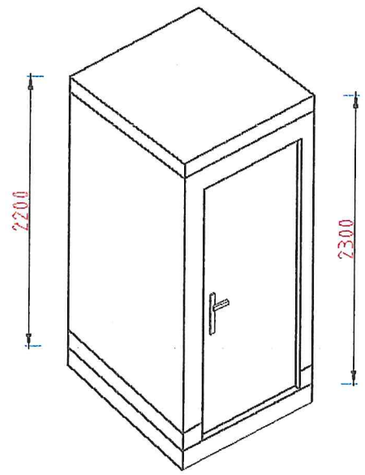


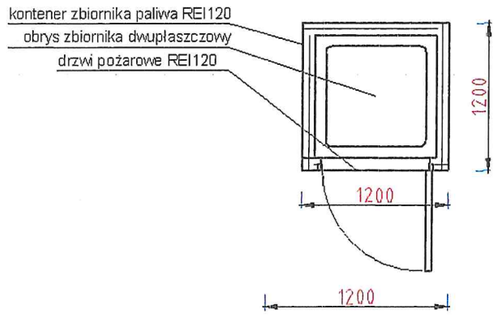


ELEKTRIS
Elektris Marek Pietrzak
Poznań
Ul. Arystofanesa 13
tel. 509 953133

Stadium dokumentacji

**PROJEKT ARCHITEKTONICZNO - BUDOWLANY**

Nazwa i adres obiektu

**Budowa fundamentów pod montaż agregatu prądotwórczego i zbiornika paliwa oraz przewodu paliwowego wraz z montażem przewodu spalinowego na elewacji budynku przy placu Nowy Targ 1-8 we Wrocławiu.**
**Wrocław Obręb 001**
**Identyfikator działki: 026401_1.0001.AR_27.27**

Tytuł rysunku

Kontener zbiornika paliwa REI120

| Imię i nazwisko projektanta | Specjalność i numer uprawnień | Podpis |
|---|---|---|
| PROJEKTANT BRANŻY ELEKTRYCZNEJ<br>mgr inż.<br>Marek Pietrzak | Uprawnienia budowlane do projektowania bez ograniczeń w specjalności instalacyjnej w zakresie sieci, instalacji i urządzeń elektrycznych i elektroenergetycznych<br>**nr upr. WKP/0285/POOE/06** | |
| PROJEKTANT SPRAWDZAJĄCY BRANŻY ELEKTRYCZNEJ<br>mgr inż.<br>Andrzej Tomczyk | Uprawnienia budowlane do projektowania bez ograniczeń w specjalności instalacyjnej w zakresie sieci, instalacji i urządzeń elektrycznych i elektroenergetycznych<br>**nr upr. 23/P/99** | |
| PROJEKTANT BRANŻY ARCHITEKTONICZNEJ<br>mgr inż.<br>Jarosław Dzierżyński | Uprawnienia budowlane do projektowania bez ograniczeń w specjalności architektonicznej<br>**nr upr. 7131/88/P/2000** | |
| PROJEKTANT SPRAWDZAJĄCY BRANŻY ARCHITEKTONICZNEJ<br>mgr inż.<br>Krzysztof Wytyk | Uprawnienia budowlane do projektowania bez ograniczeń w specjalności architektonicznej<br>**nr upr. 48/WPOKK/2018** | |

| Branża | Data sporządzenia rysunku | Skala | Nr rysunku |
|---|---|---|---|
| INSTALACJE ELEKTRYCZNE | grudzień 2022 r. | 1:50 | PAB-04 |